ÁREAS DE POLIEDROS

1. Calcula el área total de los siguientes cuerpos geométricos y dibuja su desarrollo plano. Las longitudes vienen dadas en cm.

a) Sol: $A_T=120\ cm^2$

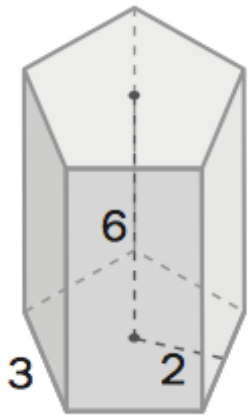

b) Sol: $A_T=64\ cm^2$

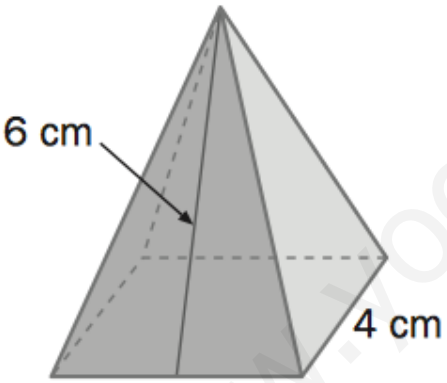

c) Sol: $A_T=108\ cm^2$

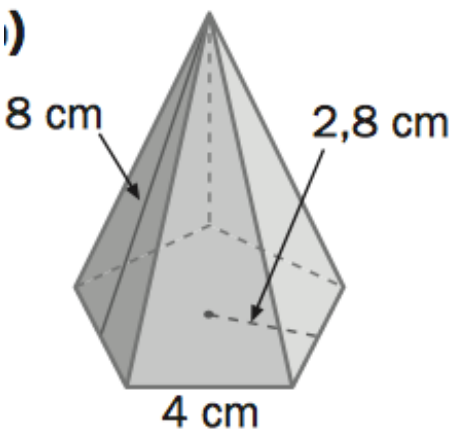

d) Sol: $A_T=84\ cm^2$

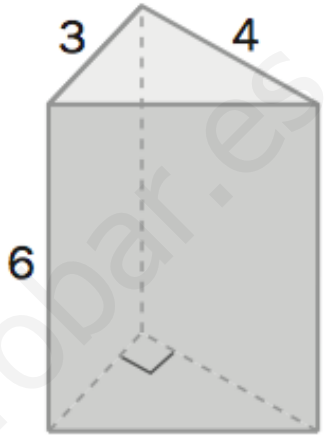

e) Sol: $A_T=289{,}5\ cm^2$

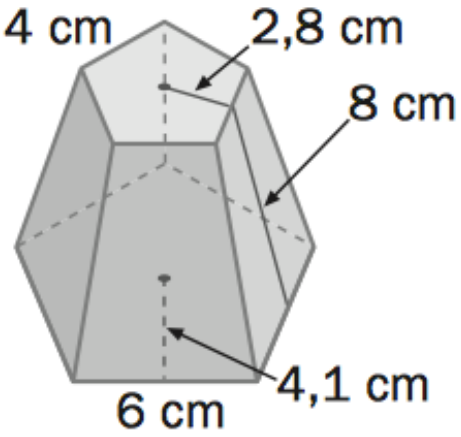

www.yoquieroaprobar.es